标记	次数	更 改 内 容	签 名	日 期

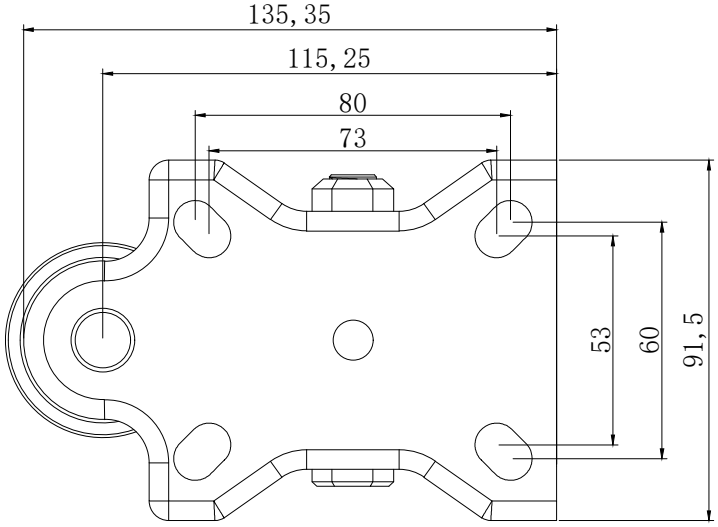

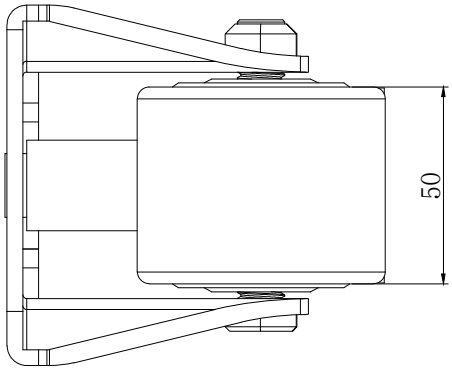

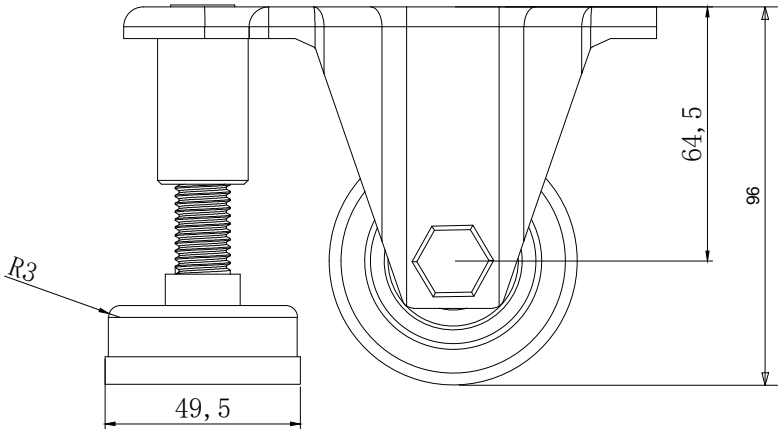

NOTE:

1. 廠牌:HIT
2. 輪架:黑色電著
3. 輪子:尼龍
4. 荷重:400kg

设 计			鎬億企業有限公司				
制 图							
审 核			25A2CPS		材 料		
标 准					质 量	数 量	
批 准			比 例 1:1	版 本 A1	图 纸 代 号		
年月日			共 1 张	第 1 张			