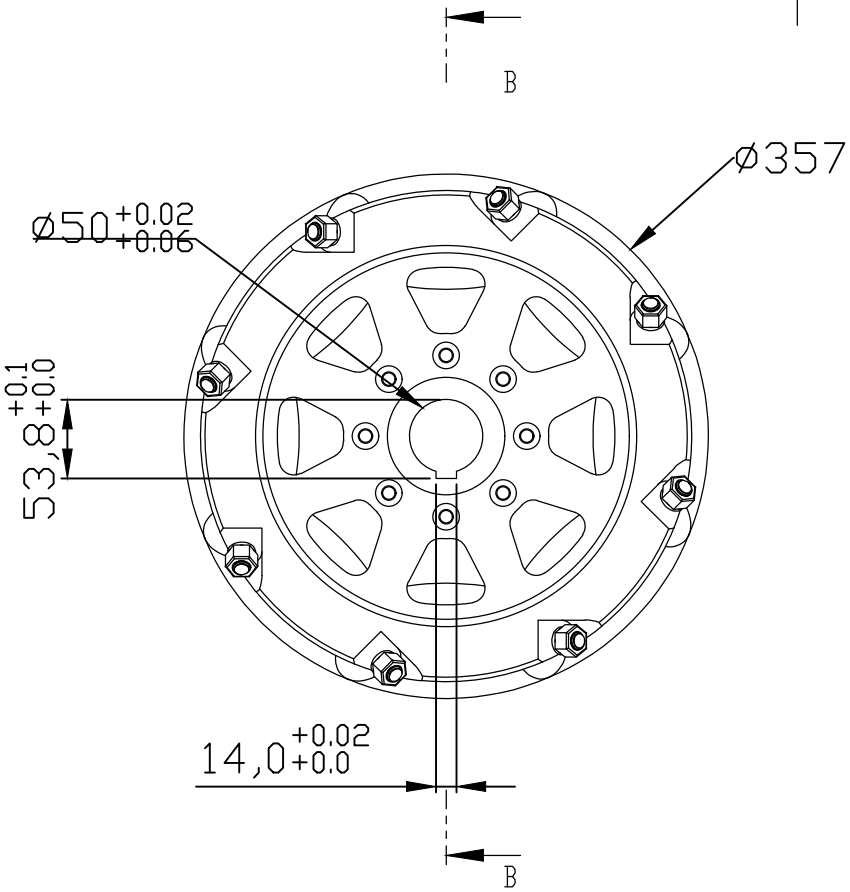

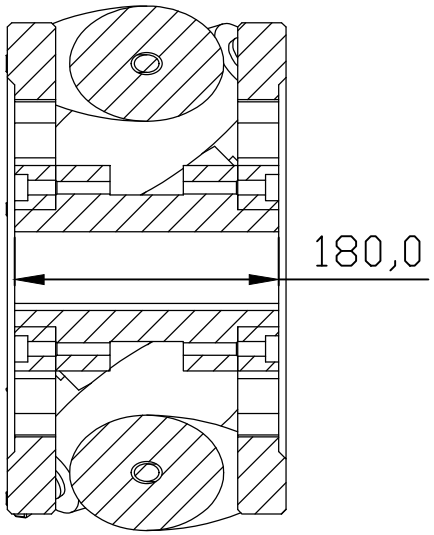

剖面圖 B-B

品名:14吋麥克納姆輪
滾子數量:8pcs
單顆重量:
單顆輪組荷重:1200kg

輪框:鋁(7075)
螺桿:合金鋼材質
8顆滾子

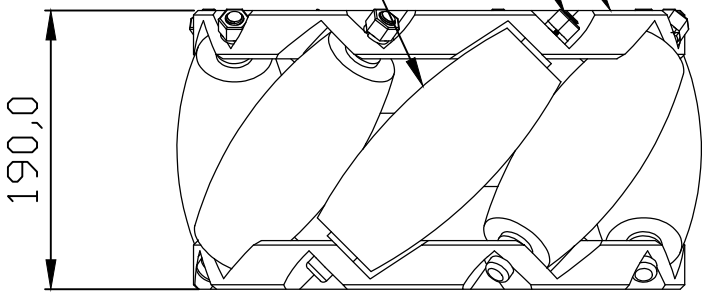

除未另有指定 :
否則尺寸是以毫米為單位
表面加工 :
公差 :
線性 :
角度 :

加工順序 :

去除毛邊
銳角

不要縮放工程圖

修訂版

	姓名	簽名	日期
繪製者			
檢查者			
核准者			
製程			
品管			

材料 :

重量 :

標題 :

鎬億企業有限公司

工程圖編號 HIT357AHD-A

A3

比例 1:4

圖表 1 OF 1