其余：

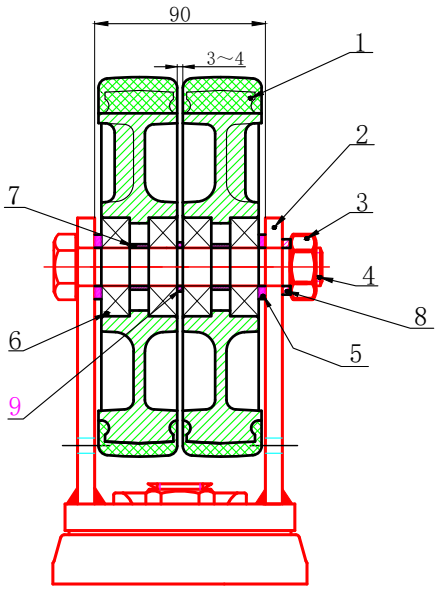

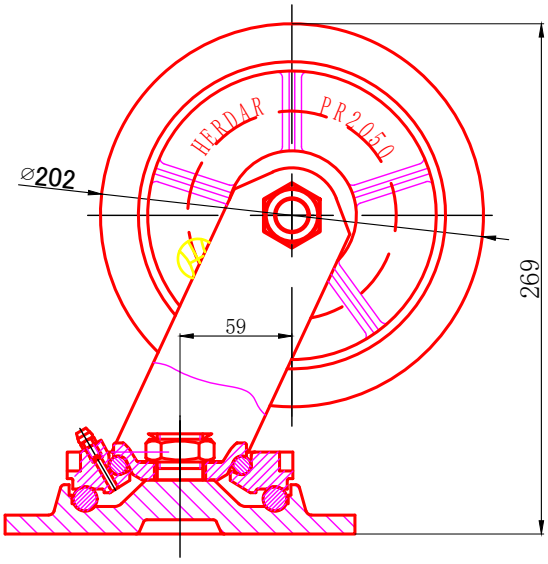

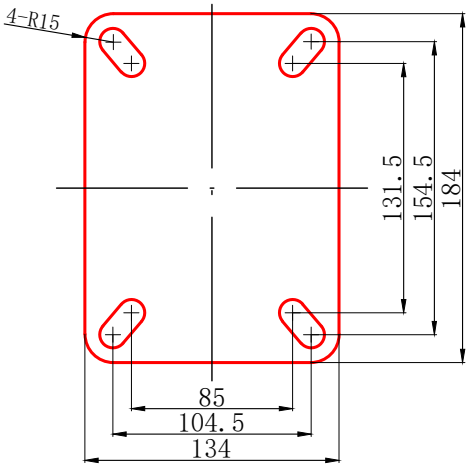

产品编号

C910系列 ϕ200*40 双漂染轮轮组						C910S/PR2040ya/twin		
						图纸编号	H6902W	
						投影视角 数 量	重 量	比 例
	标 记	处 数	更改文件号或说明	签 字	年、月、日			1 : 1
	设 计			日 期		共	第	张
	制 图		梁展宇	日 期	2018-8-14	鎬億企業有限公司		
	审 核			日 期				
	批 准			版 本	R 0 1			