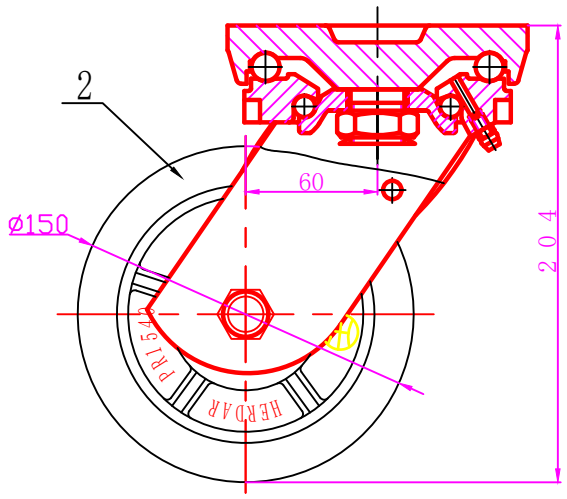

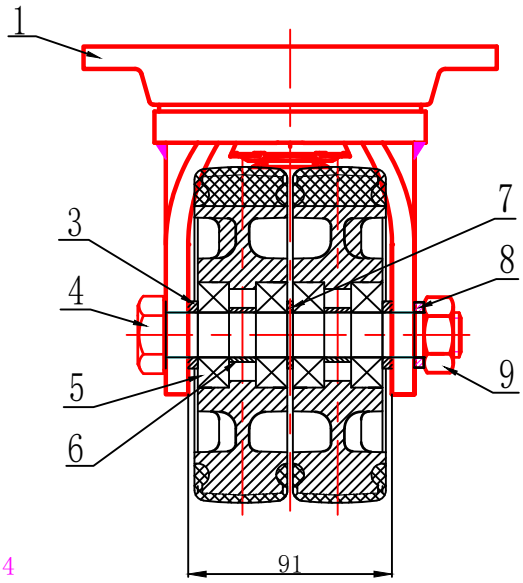

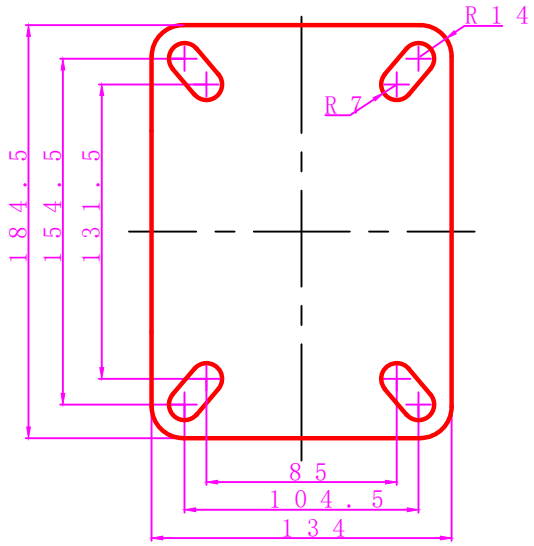

技术要求

1. 装配时单轮带加强筋面向外。
2. 轮组锁紧后，螺杆与螺母之间突出一个螺牙。

C910系列φ150*40 双漂染轮固定轮组						产品编号 C910S-PRH1541ya-twin		
						图纸编号 H 6 6 0 1 C		
						投影视角 数 量	重 量	比 例
	标 记	处 数	更改文件号或说明	签 字	年、月、日			1 : 1
	设 计			日 期		共	第	张
	制 图		冼子浩	日 期	2 0 1766-	鎬億企業有限公司		
	审 核			日 期				
	批 准			版 本	A / 0			